Die Beschaltung des Ausgangs:

PIN 3 des NE 555 bezeichnet man als _____
De Beschaltung mit ergibt eine Anzeige, mit einem entsteht ein

Verbindet man _____ über eine _____ oder über einen _____ mit _____, so entsteht entweder eine _____ oder eine _____ Anzeige.

Optische Anzeige

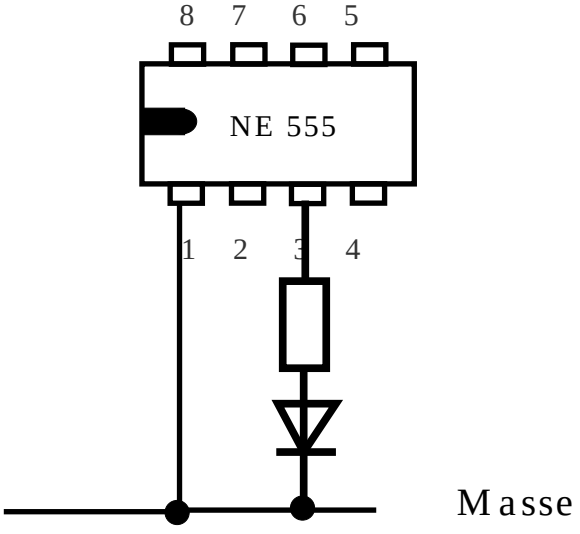

Akustische Anzeige

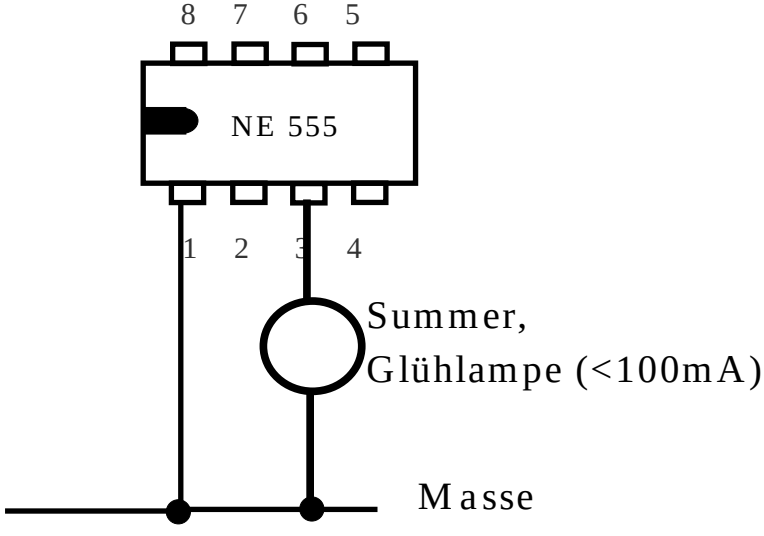

Anwendung: Je nach gewünschtem Effekt, wird man Ausgang entweder mit einer LED oder mit einem Summer beschalten.

Hinweis: Der Ausgang (PIN 3) ist maximal mit 200 mA zu belasten. Deshalb sollte man den Stromverbrauch der Bauteile im Ausgang kennen.