# Lichtabhängige Alarmanlage:

ne10f (c) 1998 W.Ebner

## Die Schaltung

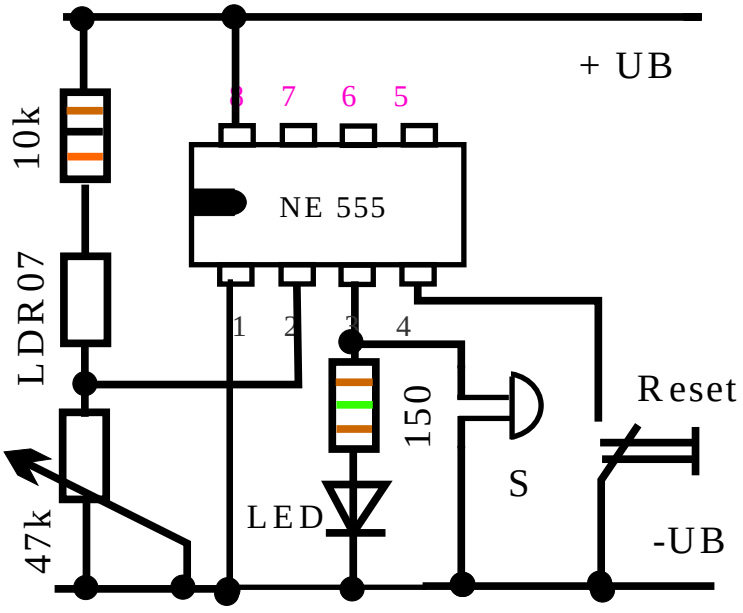


Dämmerungsschalter

## Die Stückliste

## Das Platinenlayout

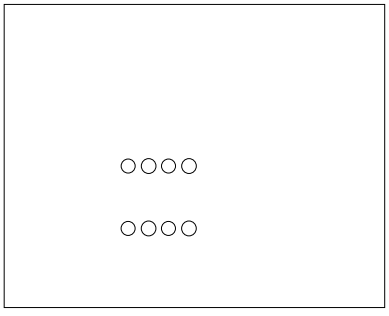

Maßstab 1:1

## Bestückungsseite

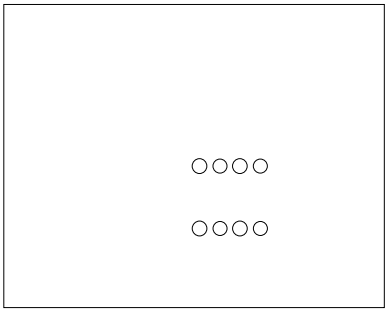

Aufgabenstellung:

1. Erstelle anhand der Schaltung eine Stückliste.
2. Fertige ein Platinenlayout und einen Bestückungsplan.
3. Fertige ein passendes Gehäuse zu der Schaltung.